RUS

ООО «МГК «Световые технологии»

Светильник серии RADO

ПАСПОРТ

1. Назначение

1.1. Светильник серии RADO является светодиодным, встраиваемым направленного света и предназначен для освещения административно-общественных помещений и рассчитан для работы в сетях переменного тока 230-240 В, 50/60 Гц. Качество электроэнергии должно соответствовать ГОСТ 32144-2013.

1.2. Светильник соответствует требованиям безопасности ГОСТ Р МЭК 60598-2-1, ГОСТ Р МЭК 60598-1 и ЭМС ГОСТ Р 51318-99, ГОСТ Р 51514-99.

1.3. Светильник выпускается в исполнении УХЛ4 по ГОСТ 15150-69.

1.4. Степень защиты от воздействия окружающей среды – IP20 по ГОСТ 14254-96.

1.5. Светильник может быть установлен на опорную поверхность из нормально воспламеняемого материала.

2. Комплект поставки

Светильник, шт.	1
Упаковка, шт.	1
Паспорт, шт.	1

3. Требования по технике безопасности

Установку, чистку светильника и замену компонент производить только при отключенном питании.

Светильник не накрывать теплоизолирующим материалом.

4. Правила эксплуатации и установка

4.1. Эксплуатация светильника производится в соответствии с «Правилами технической эксплуатации электроустановок потребителей».

4.2. Установка светильника:

4.2.1. Распаковать светильник, подготовить на установочной поверхности установочное отверстие (размеры установочного отверстия см. таблицу)

4.2.2. Подключить светильник к сети переменного тока (при наличии драйвера в комплекте поставки). При отсутствии драйвера в комплекте поставки: подключить светильник (группу светильников) к драйверу согласно рекомендованной производителем схемы. Подключение осуществляется через клеммную колодку драйвера. (При использовании регулируемого ЭПРА с интерфейсом 1-10V, управляющие провода подключаются строго с соблюдением полярности, указанной на драйвере. Для ЭПРА DALI полярность безразлична.)

4.2.3. Вложить драйвер в запотолочное пространство, вставить светильник в подготовленное установочное отверстие.

4.3. Загрязненные поверхности светильника очищать мягкой тканью, смоченной в слабом мыльном растворе.

5. Свидетельство о приемке

Светильник соответствует ТУ 3416-016-44919750-13 и признан годным к эксплуатации.

Дата выпуска

Контролер _____

Упаковщик_____

Светильник сертифицирован.

6. Гарантийные обязательства

- Завод-изготовитель обязуется безвозмездно отремонтировать или заменить светильник, вышедший из строя не по вине покупателя в условиях нормальной эксплуатации, в течение гарантийного срока.
- Светильник является обслуживаемым прибором. При установке светильника необходимо предусмотреть возможность свободного доступа для его обслуживания или ремонта. Завод-производитель не несет ответственности и не компенсирует затраты, связанные со строительно-монтажными работами и наймом специальной техники при отсутствии свободного доступа к светильнику для его обслуживания или ремонта.
- Гарантийный срок – 36 месяцев с даты поставки светильника.
- Гарантийные обязательства не признаются в отношении изменения оттенков окрашенных поверхностей и пластиковых частей в процессе эксплуатации.
- Гарантийный срок на блоки резервного питания (поставляемые в комплекте с аккумуляторной батареей), а также на компоненты систем управления освещением (поставляемые без светильников), составляет 12 (двенадцать) месяцев с даты поставки.
- Световой поток в течение гарантийного срока сохраняется на уровне не ниже 70% от заявляемого номинального светового потока, значение коррелированной цветовой температуры и область допустимых значений коррелированной цветовой температуры в течение гарантийного срока - согласно приведенным в ГОСТ Р 54350.
- Гарантия сохраняется в течение указанного срока при условии, что сборка, монтаж и эксплуатация светильников производится специально обученным техническим персоналом и в соответствии с паспортом на изделие.
- Срок службы светильников в нормальных климатических условиях при соблюдении правил монтажа и эксплуатации составляет:

8 лет – для светильников, корпус и/или оптическая часть (рассеиватель) которых изготовлены из полимерных материалов.

RUS Данный паспорт доступен для скачивания на сайте www.ltcompany.com в разделе «ПРОДУКЦИЯ»
ENG You are welcome to download the passport in the PRODUCT section on our web-site www.ltcompany.com
KAZ Бұл төлқұжаты сіз www.ltcompany.com сайтынан, «ӨНІМДЕР» бөлімінен жүктеп аласыз
UKR Электронна версія паспорту доступна на сайті www.ltcompany.com в розділі «ПРОДУКЦІЯ»

10 лет – для остальных светильников.

- Производитель оставляет за собой право на внесение изменений в конструкцию изделия улучшающие потребительские свойства. Кроме того, производитель не несет ответственности за возможные опечатки и ошибки, возникшие при печати.

Адрес завода-изготовителя: 390010, г. Рязань, ул. Магистральная д.11-а.

Дата продажи _____

Штамп магазина

Рис. 1. Схема подключения для драйверов серии DEUS LT20W DALI:

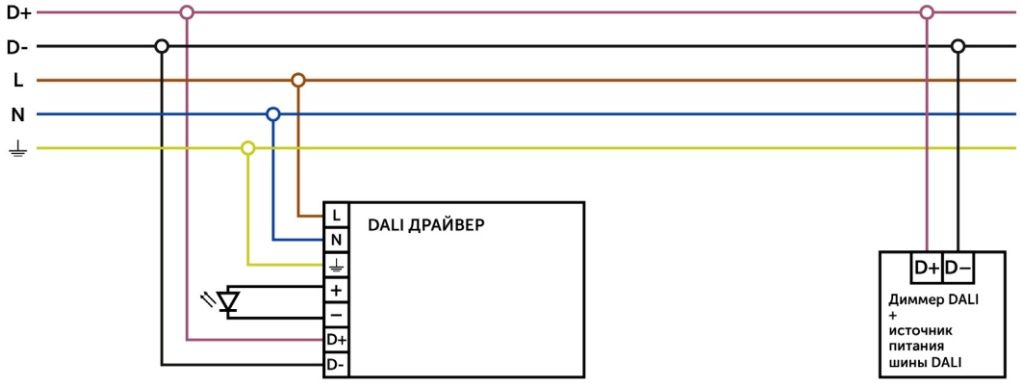

Рис. 2. Габаритный чертёж светильника

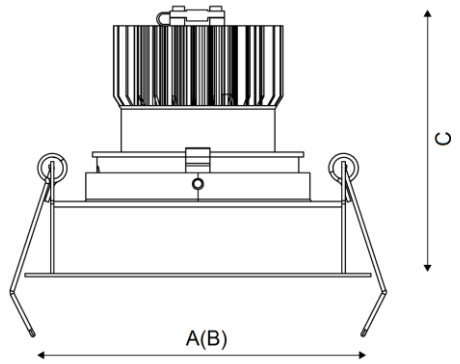

Рис. 3. Изображение светильника (цвет белый)

RUS

Наименование	Номинальная мощность, Вт±10%	Цветовая температура, К	Световой поток, лм±10%	Питающий ток, mA	Габариты AxBxC, мм	Установочные размеры, мм	Индекс цветопередачи, Ra	Масса, кг, не более	Цвет корпуса светильника и рамки	Угол рассеивания, град.	Класс защиты от поражения эл. током	Прочее
RADO 07 BL D45 ND 3000K	7	3000	620	700	108x108x88	96x96	>80	0.3	черный	45	III	ND – без драйвера
RADO 07 WH D45 2700K (w/o driver)	7	2700	600	700	108x108x88	96x96	>80	0.3	белый	45	III	w/o driver – без драйвера
RADO 07 WH D45 3000K (w/o driver)	7	3000	620	700	108x108x88	96x96	>80	0.3	белый	45	III	w/o driver – без драйвера
RADO 07 WH D45 4000K (w/o driver)	7	4000	700	700	108x108x88	96x96	>80	0.3	белый	45	III	w/o driver – без драйвера
RADO 07 BL D45 3000K (with driver)	8	3000	620	700	108x108x88	96x96	>80	0.45	черный	45	II	with driver – драйвер входит в комплект поставки
RADO 07 WH D45 3000K (with driver)	8	3000	620	700	108x108x88	96x96	>80	0.45	белый	45	II	with driver – драйвер входит в комплект поставки
RADO 07 WH D45 4000K (with driver)	8	4000	700	700	108x108x88	96x96	>80	0.45	белый	45	II	with driver – драйвер входит в комплект поставки
RADO 07 BL D45 4000K (with driver)	8	4000	700	700	108x108x88	96x96	>80	0.45	черный	45	II	with driver – драйвер входит в комплект поставки
RADO 07 BL D45 2700K DALI	9	2700	600	700	108x108x88	96x96	>80	0.45	черный	45	I	DALI – драйвер DALI входит в комплект поставки
RADO 07 WH D45 2700K DALI	9	2700	600	700	108x108x88	96x96	>80	0.45	белый	45	I	DALI – драйвер DALI входит в комплект поставки
RADO 07 WH D45 4000K DALI	9	4000	700	700	108x108x88	96x96	>80	0.45	черный	45	II	DALI – драйвер DALI входит в комплект поставки
RADO 13 BL D45 3000K (with driver)	15	3000	1150	350	108x108x108	96x96	>80	0,58	черный	45	II	with driver – драйвер входит в комплект поставки
RADO 13 WH D30 2700K (w/o driver)	13	2700	1140	350	108x108x108	96x96	>80	0.38	белый	30	III	w/o driver - без драйвера

RUS Данный паспорт доступен для скачивания на сайте www.ltcompany.com в разделе «ПРОДУКЦИЯ»
ENG You are welcome to download the passport in the PRODUCT section on our web-site www.ltcompany.com
KAZ Бұл төлқұжаты сіз www.ltcompany.com сайтынан, «ӨНІМДЕР» бөлімінен жүктеп аласыз
UKR Электронна версія паспорту доступна на сайті www.ltcompany.com в розділі «ПРОДУКЦІЯ»

RADO 13 BL D45 3000K (w/o driver)	13	3000	1150	350	108x108x108	96x96	>80	0.38	черный	45	III	w/o driver - без драйвера
RADO 13 WH D45 3000K (w/o driver)	13	3000	1150	350	108x108x108	96x96	>80	0.38	белый	45	III	w/o driver - без драйвера
RADO 13 WH D45 3000K (with driver)	15	3000	1150	350	108x108x108	96x96	>80	0,58	белый	45	II	with driver – драйвер входит в комплект поставки
RADO 13 WH D45 4000K (with driver)	15	4000	1200	350	108x108x108	96x96	>80	0,58	белый	45	II	with driver – драйвер входит в комплект поставки
RADO 13 BL D45 4000K (with driver)	15	4000	1200	350	108x108x108	96x96	>80	0,58	черный	45	II	with driver – драйвер входит в комплект поставки
RADO 13 BL D45 2700K DALI	15	2700	1140	350	108x108x108	96x96	>80	0,58	черный	45	I	DALI – драйвер DALI входит в комплект поставки
RADO 13 WH D45 4000K DALI	15	4000	1200	350	108x108x108	96x96	>80	0,58	белый	45	I	DALI – драйвер DALI входит в комплект поставки
RADO 18 BL D45 3000K (w/o driver)	18	3000	1850	500	108x108x120	96x96	>80	0.48	черный	45	III	w/o driver - без драйвера
RADO 18 BL D45 3000K (with driver)	20	3000	1850	500	108x108x120	96x96	>80	0.65	белый	45	II	with driver – драйвер входит в комплект поставки
RADO 18 BL D45 4000K (with driver)	20	4000	2150	500	108x108x120	96x96	>80	0.65	белый	45	II	with driver – драйвер входит в комплект поставки
RADO 18 WH D45 3000K (with driver)	20	3000	1850	500	108x108x120	96x96	>80	0.65	белый	45	II	with driver – драйвер входит в комплект поставки
RADO 18 WH D45 4000K (with driver)	20	4000	2150	500	108x108x120	96x96	>80	0.65	белый	45	II	with driver – драйвер входит в комплект поставки
RADO 26 BL D45 4000K DALI	29	4000	2200	700	167x164x164	154x154	>80	1	чёрный	45	II	with driver – драйвер входит в комплект поставки
RADO 38 WH D45 4000K (with driver)	39	4000	3250	900	164x164x164	154x154	>80	1.1	белый	45	II	with driver – драйвер входит в комплект поставки
RADO 53 WH D45 4000K (with driver)	59	4000	4850	1400	164x164x175	154x154	>80	1.2	белый	45	II	with driver – драйвер входит в комплект поставки

17.12.2018